MECHE COMPOSITE

MECHE A PROFILER
spéciale matériaux composites

CARACTERISTIQUES

- 2 coupes.
- Carbure brasé.
- Queue 12mm.

APPLICATION

- Pour la réalisation de divers travaux sur des matériaux comme le Krion®, le Corian®, ...

UTILISATION

- Défonceuse portative.

POINTS FORTS

- Les mèches équipées de roulement ont un revêtement téflon afin d'éviter les marques sur la pièce à usiner.
- La vitesse de rotation doit être inférieure à celle pratiquée dans le travail du bois.

A

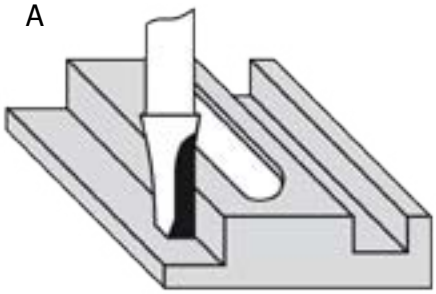

B

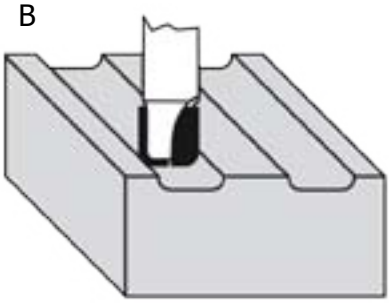

C

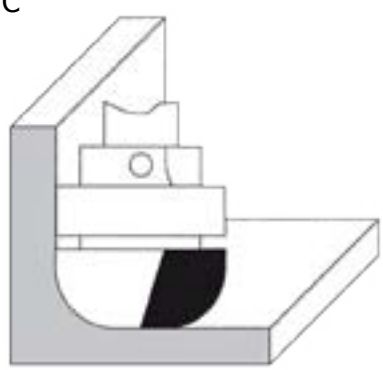

D

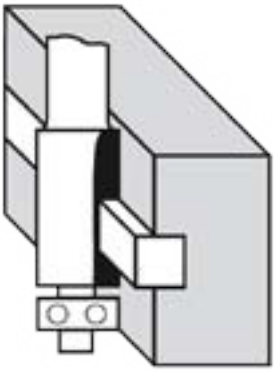

RÉFÉRENCES

Type	Désignation	Pente/ Ray	Ø	Ø Q	Lu	Lt	Z	Réf.
A	rainure	/	9.5	12	25	70	1	M7600C01
B	cannelure	R3.2	16	12	13	51	2	M7600C02
C	gorge	R10	28.6	12	13	93	2	M7600C03
D	affleurage droit	/	19	12	25	82	2	M7600C04

MECHE COMPOSITE

MECHE A PROFILER
spéciales matériaux composites

E

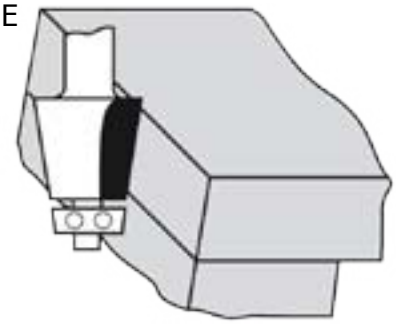

F

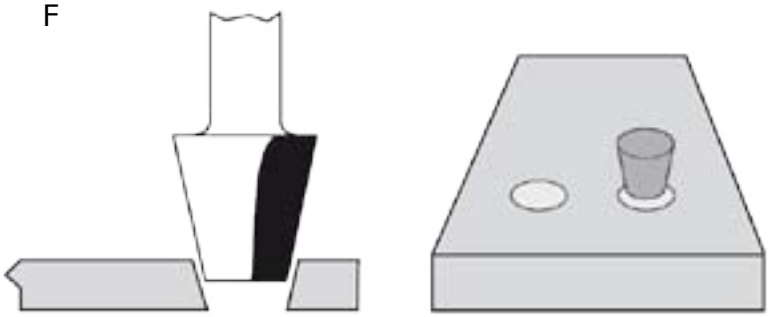

G

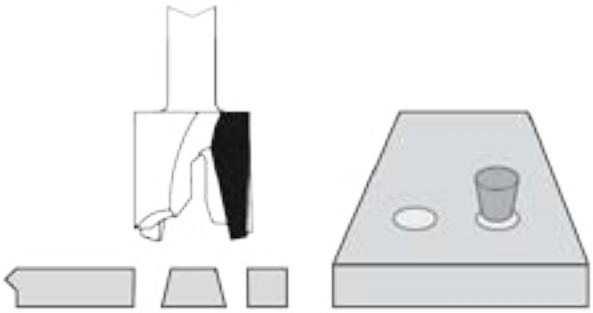

H

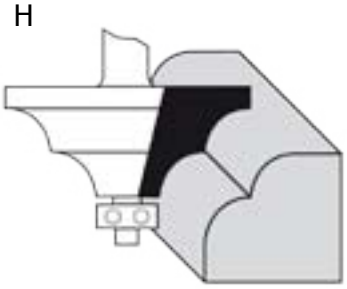

I

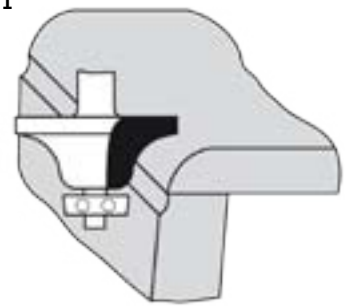

J

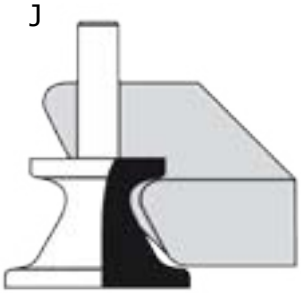

K L M

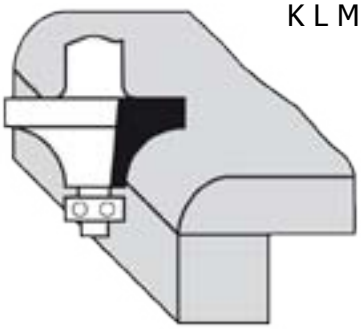

RÉFÉRENCES

Type	Désignation	Pente/ Ray	Ø	Ø Q	Lu	Lt	Z	Réf.
E	affleurage pente	11°	30	12	25	70	2	M7600C05
F	percage conique	15°	23	12	25	63.1	2	M7600C06
G	bouchon conique	15°	23	12	20	72	3	M7600C07
H	profilage double rayon	R12.7	70	12	25	82.5	2	M7600C08
I	profilage doucine	11°	56	12	32	72	2	M7600C09
J	affleurage bord de table	R6.4	54	12	25	96	2	M7600C10
K	profilage 1/4 de rond	R6.4	25.4	12	13	62	2	M7600C11
L	profilage 1/4 de rond	R12.7	38	12	19	65	2	M7600C12
M	profilage 1/4 de rond	R19	51	12	25	72	2	M7600C13